2-flg. Falttor 68 mm, Vollbau mit/ohne Glaseinsatz

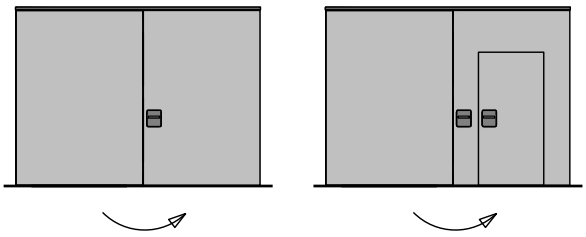

2-flg. Falttor 68 mm, Vollbau mit/ohne Glaseinsatz

Übersicht

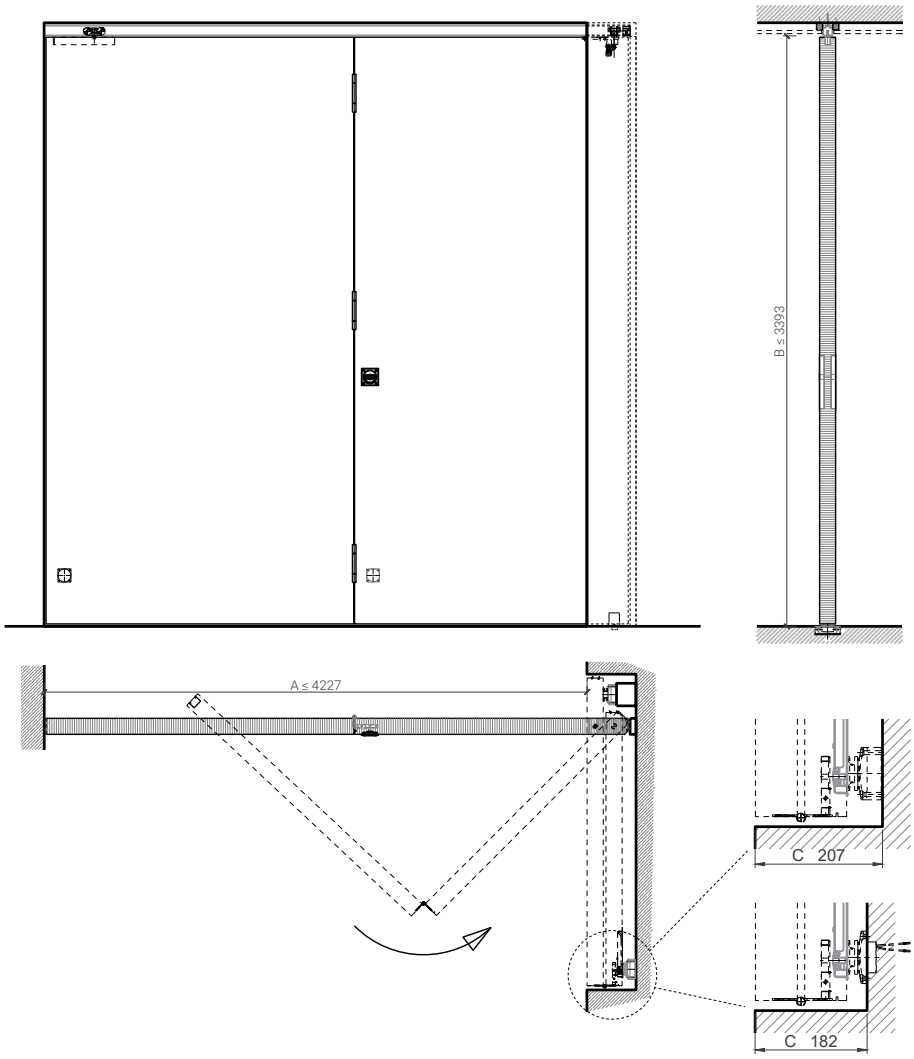

Beschreibung:
- Feuerhemmendes EI30 Falttor
- integrierte Servicetüre

Türblätter:
- Sperrtüren 68 mm

Holzarten für Türblätter:
- Einleimer: Laubhölzer

Zargen:
- ohne Zarge

Holzarten Zargen:
- Laubhölzer

Holzarten und Oberflächen:
- Laubhölzer
- Deckfurniere
- Kunstharzdecklagen
- Sockelbleche und Dekore
- Verkleidungen aus Stahlblech, Niro, Alu, Messing
- Roh oder grundiert für Anstrich
- Farblos lackiert oder geölt
- Nach Muster gebeizt und lackiert
- RAL / NCS lackiert oder Sondertöne

Einbau in:
- Massivbauwand
- Leichtbauwand

Verglasung / Füllung (Servicetür):
- Brandschutz- Klargläser
- Brandschutz- Strukturgläser
- Flächenbündige Verglasung

Druckfehler, Irrtümer und Änderungen vorbehalten, © **STURM GmbH** 5091 Unken, Niederland 155

2-flg. Falttor 68 mm, Vollbau mit/ohne Glaseinsatz

Eigenschaften

Eigenschaft		Sperrtüre dB Confort 68 mm 2 FLG.
Funktionen	Brandschutz (EN 1634-1)	EI30
	Dauerfunktion (EN 1191)	C2
	Rauchschutz (EN 1634-3)	-
	Schallschutz (EN ISO 10140-2)	-
	Panik (EN 179)	Ja
	Panik (EN 1125)	Nein
	Einbruchschutz (EN 1627)	-
	Durchschusshemmung (EN 1522)	-
	Klima (EN 12219)	3c - 3e
	Feuchtraum (EN 16580)	Ja
	Nassraum (EN 16580)	Nein
Einbau (Wandaufbau funktionsabhängig)	Leichtbauwand (EN 1363-1)	Ja
	Massivbauwand (EN 1363-1)	Ja
	Systemwände (voll/verglast) gem. Zulassung	Nein
Holzarten		Laubhölzer
Sonderformen		-
Servicetüre	Einbau	Ja
Glas / Füllung	Einbau von Glas	Ja
	Einbau von Füllungen	-
Bänder	Objekband	Nein
	verdecktliegendes Band	Ja
Türschliesser	offen	Nein
	verdecktliegender Türschliesser	Ja
dekorative Oberflächen	Metalle (Edelstahl, Stahl, Messing, vollflächig (verklebt) oder in Teilflächen aufgeklebt)	Nein
	Glas ≤ 4 mm auf Türflügel geklebt	Nein
	brennbare Oberflächenschicht	Ja
	dekorative Fräsungen	V-Nut, Hohlkehle oder Nuten bis 4 mm

Weitere mögliche Ausführungsvarianten und Multifunktionen auf Anfrage.

Druckfehler, Irrtümer und Änderungen vorbehalten, © **STURM GmbH** 5091 Unken, Niederland 155

2-flg. Falttor 68 mm, Vollbau mit/ohne Glaseinsatz

Falttor mit Abdeckblende

Falttor mit Türblatt 68 mm

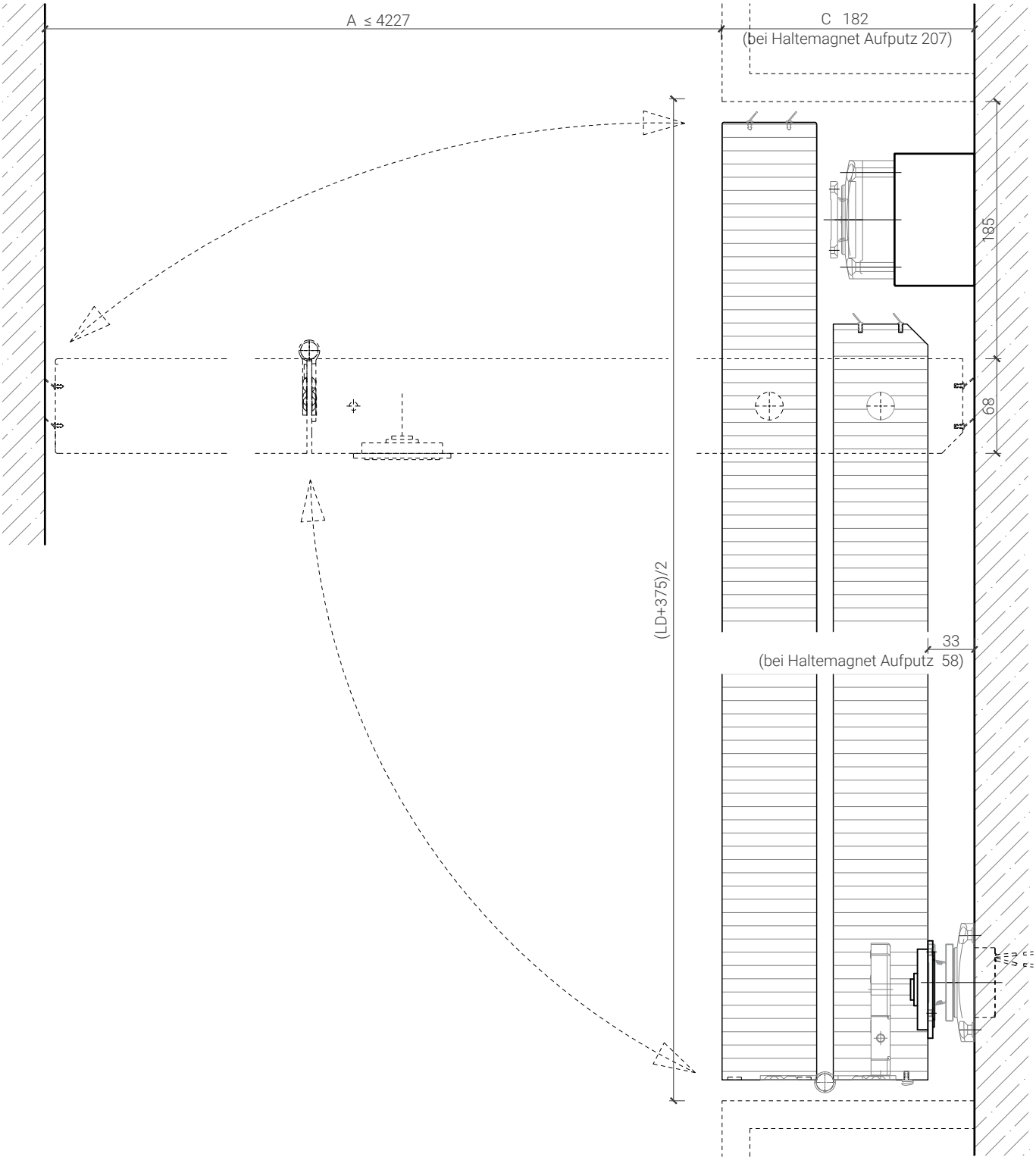

Weitere mögliche Ausführungsvarianten und Multifunktionen auf Anfrage.

2-flg. Falttor 68 mm, Vollbau mit/ohne Glaseinsatz

Falttor für Nischeneinbau

Falttor mit Türblatt 68 mm für Nischeneinbau

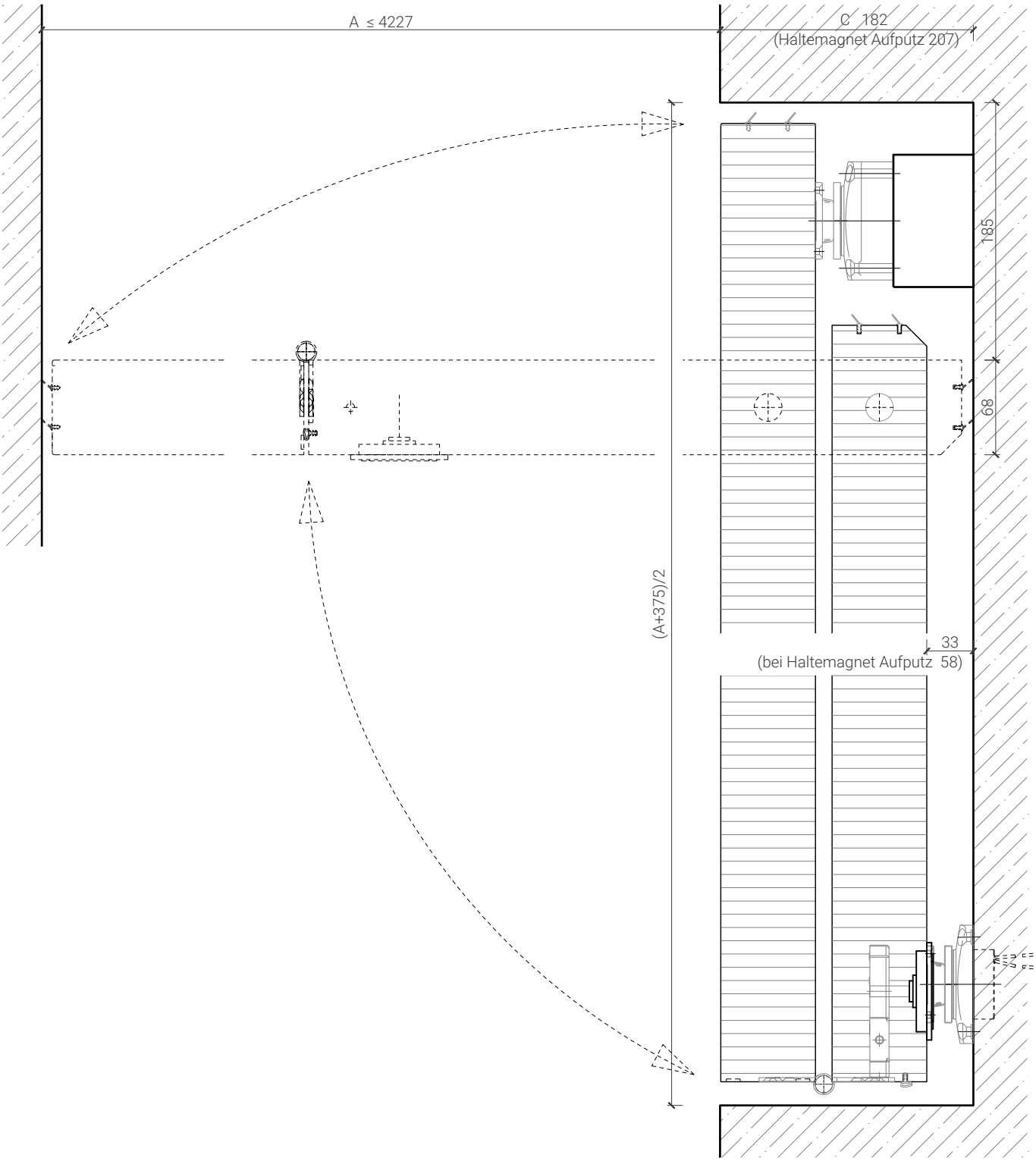

Weitere mögliche Ausführungsvarianten und Multifunktionen auf Anfrage.

2-flg. Falttor 68 mm, Vollbau mit/ohne Glaseinsatz

Falttor mit integrierter Drehtür

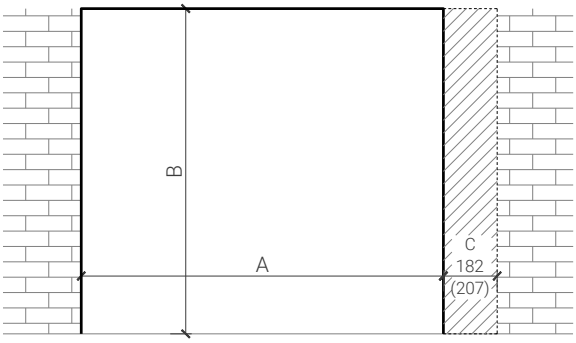

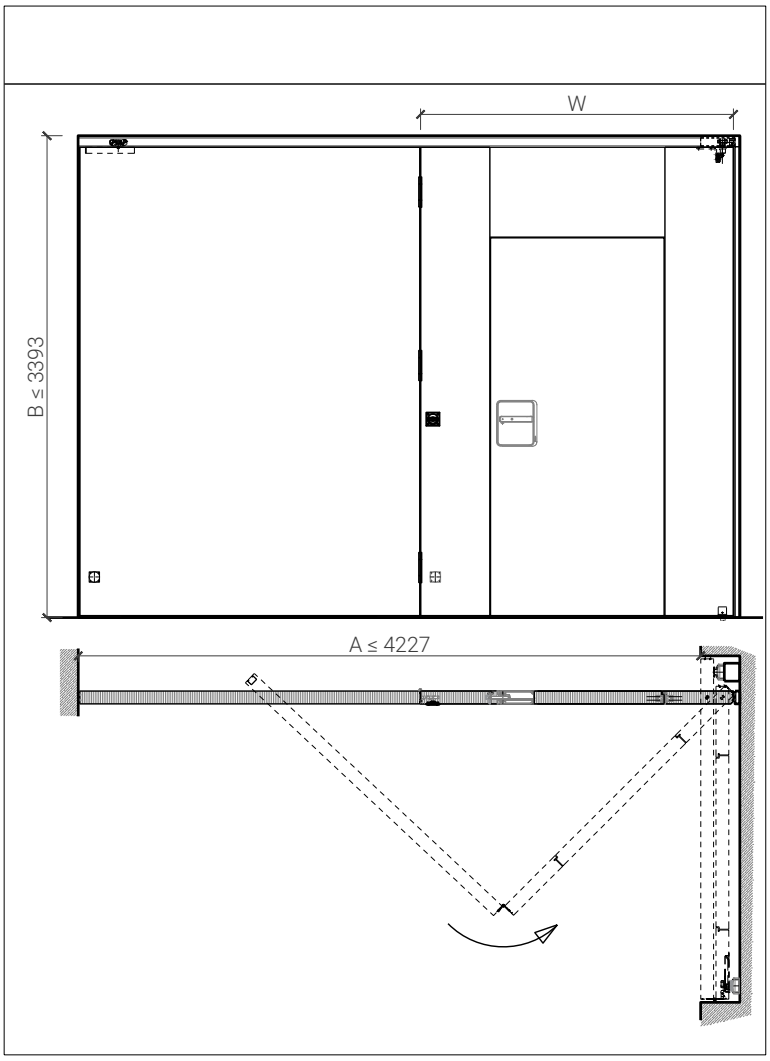

Breite		
X	A	W
900	≥3023	≥1520
950	≥3123	≥1570
1000	≥3223	≥1620
1050	≥3323	≥1670
1100	≥3423	≥1720
1150	≥3523	≥1770
1200	≥3623	≥1820
1250	≥3723	≥1870

Höhe	
Y	B
2000	≥2743
2100	≥2843

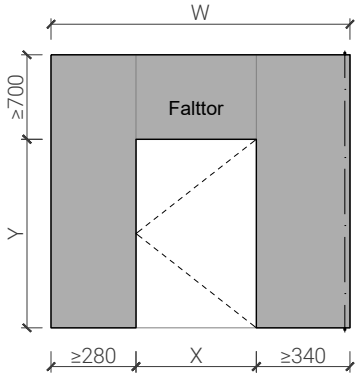

Öffnungsrichtung integrierte Drehtür

Falttor Öffnungsseite

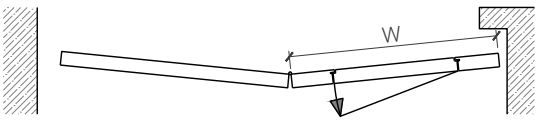

Falttor Schliessseite

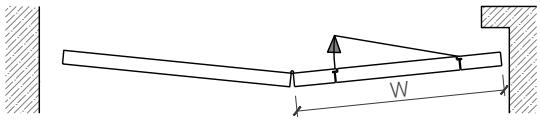

Weitere mögliche Ausführungsvarianten und Multifunktionen auf Anfrage.

2-flg. Falttor 68 mm, Vollbau mit/ohne Glaseinsatz

Boden- und Deckenanschluss

Deckenmontage
mit Abgehängter Decke

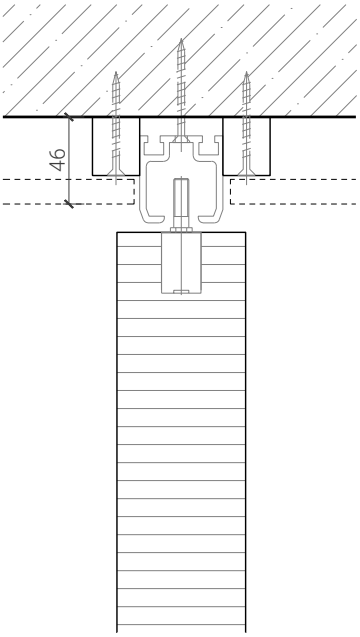

Deckenmontage
mit Sichtverkleidung

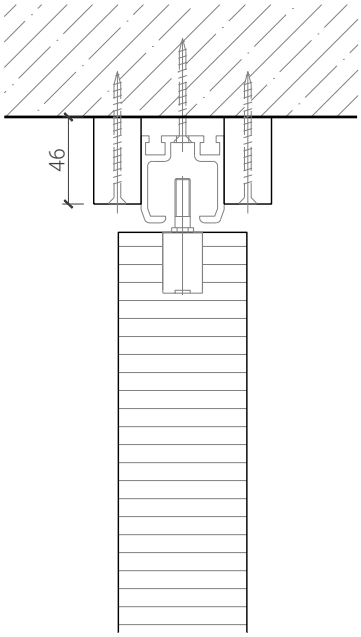

Deckenmontage
in vorgefertigte Aussparung

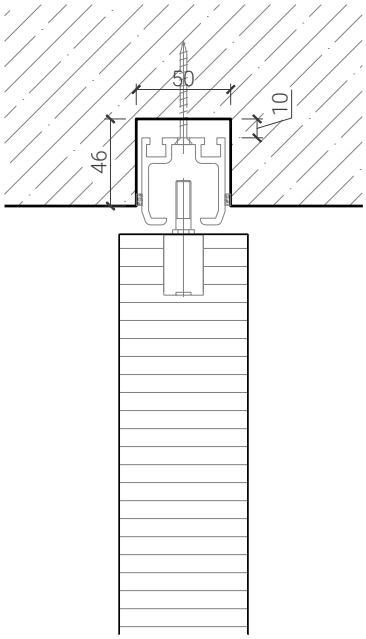

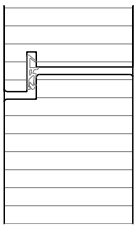

Bodenanschluss mit
Drehlager

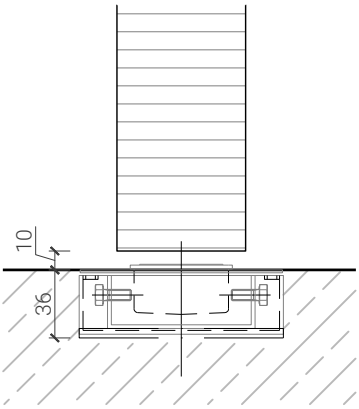

Bodenanschluss mit
Drehlager.
Integrierte Drehtür

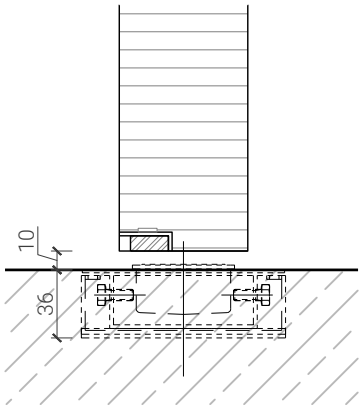

* Ausführungen untereinander kombinierbar
Weitere mögliche Ausführungsvarianten und Multifunktionen auf Anfrage.

2-flg. Falttor 68 mm, Vollbau mit/ohne Glaseinsatz

Verglasungen für integrierte Drehtür

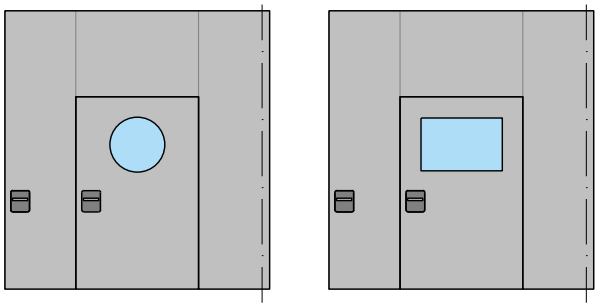

Glas mittig
Glasleisten gerade

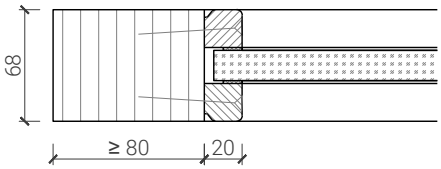

Plano-Verglasung

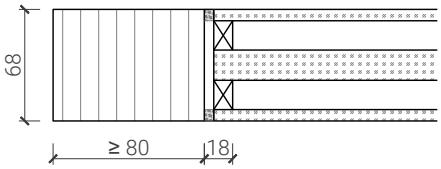

Weitere mögliche Ausführungsvarianten und Multifunktionen auf Anfrage.