1-flg. Aussentüre 94/103 Vollbau mit/ohne Glaseinsatz

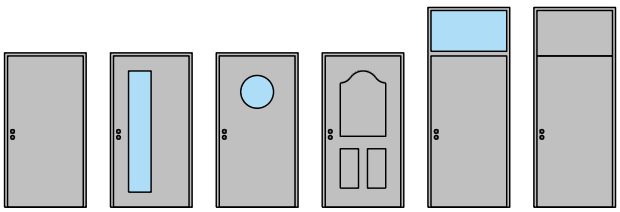

1-flg. Aussentüre 94/103 Vollbau mit/ohne Glaseinsatz

Übersicht

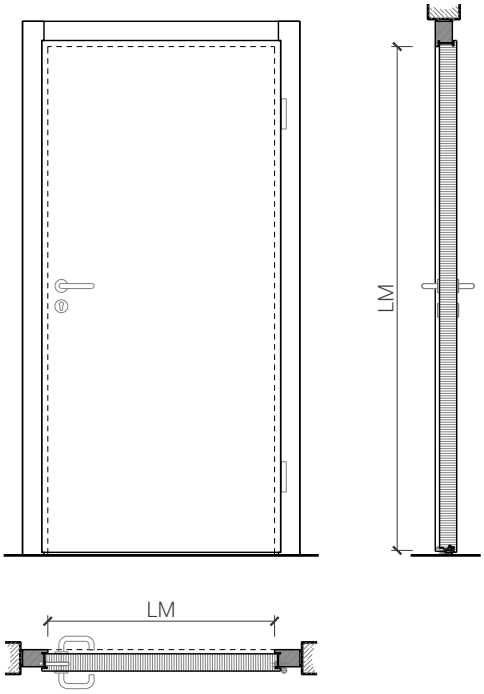

Zargenarten

Beschreibung:
- Feuerhemmende EI30 Drehtür
- Rauchschutz S_{200}
- Schallschutz bis Rw 43 dB
- Einbruchschutz bis RC4
- Beschusshemmung bis FB4 NS
- Nassraumtüre
- Feuchtraumtüre

Zargen:
- Blockzarge / Blendrahmen
- mit Oberlichten, Oberblenden und Seitenteilen möglich

Holzarten Zargen:
- Laub- und Nadelhölzer

Einbau in:
- Massivbauwand
- Leichtbauwand

Türblätter:
- Sperrtüren 68 mm + Vorsatzschale 26
- Sperrtüren 68 mm + Vorsatzschale 35

- Diverse Aufdopplungen möglich
- Friesbreite umlaufend ≥ 150mm (bei Verglasungen)

Holzarten für Türblätter:
- Anleimer: Laub- und Nadelhölzer
- Einleimer: Laub- und Nadelhölzer

Holzarten und Oberflächen:
- Laub- und Nadelhölzer
- Deckfurniere und Massivaufdopplungen
- Kunstharzdecklagen
- Sockelbleche und Dekore
- Profilierungen
- Verkleidungen aus Stahlblech, Niro, Alu, Messing

- Roh oder grundiert für Anstrich
- Farblos lackiert oder geölt
- Nach Muster gebeizt und lackiert
- RAL / NCS lackiert oder Sondertöne

Verglasung / Füllung:
- Brandschutz- Klargläser
- Brandschutz- Strukturgläser
- Isoliergläser
- Schallschutzgläser
- Einbruchhemmende Gläser
- Beschusshemmende Gläser
- Gläser mit Folien und Veredelungen

Druckfehler, Irrtümer und Änderungen vorbehalten, © **STURM GmbH** 5091 Unken, Niederland 155

1-flg. Aussentüre 94/103 Vollbau mit/ohne Glaseinsatz

Eigenschaften

Eigenschaft		Sperrtüre Urbanum Top 68+26 mm 1 FLG.	Sperrtüre Urbanum Top 68+35 mm 1 FLG.
Funktionen	Brandschutz (EN 16034)	EI30	
	Dauerfunktion (EN 1191)	C5	
	Rauchschutz (EN 1634-3)	S200	
	Schallschutz (EN ISO 10140-2)	bis Rw 43 dB	bis Rw 43 dB
	Panik (EN 179)	Ja	
	Panik (EN 1125)	Ja	
	Einbruchschutz (EN 1627)	bis RC3	bis RC4
	Durchschusshemmung (EN 1522)	-	FB4-NS
	Klima (EN 12219)	3c - 3e	3c - 3e
	Luftdurchlässigkeit (EN 12207)	Klasse 4	Klasse 4
	Widerstand g. Windlast (EN 12210)	Klasse C5	Klasse C5
	Schlagregendichtheit (EN 12208)	Klasse 4A	Klasse 5A
	Wärmedämmung UD (EN 10077-1)	0,863 W/m²K	1,247 W/m²K
	Feuchtraum	Ja	
	Nassraum (RAL RG 426)	Ja	
Einbau (Wandaufbau funktionsabhängig)	Leichtbauwand (EN 1363-1)	Ja	
	Massivbauwand (EN 1363-1)	Ja	
	Systemwände (voll/verglast) gem. Zulassung	Nein	
Holzarten		Laub- und Nadelhölzer	
Sonderformen	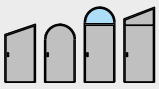	Flügel mit Rundbogen (kreisförmig, elliptisch, Segment- und Korbbogen)	
Glas / Füllung	Einbau von Glas	Ja	Ja
	Einbau von Füllungen	Nein	Nein
Bänder	Objekband	Ja	
	verdecktliegendes Band	Nein	
Türschliesser	offen	Ja	Ja
	verdecktliegender Türschliesser	Ja	Ja
dekorative Oberflächen	Metalle (Edelstahl, Stahl, Messing, vollflächig (verklebt) oder in Teilflächen aufgeklebt)	Ja	
	Glas ≤ 4 mm auf Türflügel geklebt	Ja	
	brennbare Oberflächenschicht	Ja	
	dekorative Fräsungen	V-Nut, Hohlkehle oder Nuten bis 4 mm	

Weitere mögliche Ausführungsvarianten und Multifunktionen auf Anfrage.

1-flg. Aussentüre 94/103 Vollbau mit/ohne Glaseinsatz

Blockzarge

Blendrahmen 94 mm, Türe gefälzt mit Akustikdoppel

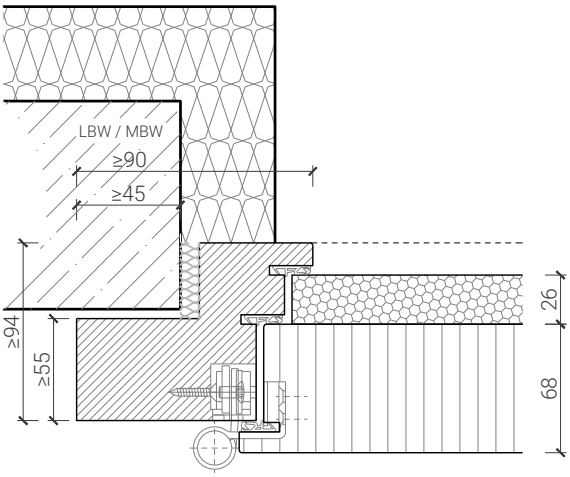

Blendrahmen 124 mm, Türe gefälzt mit RC4 / FB4-NS-Doppel

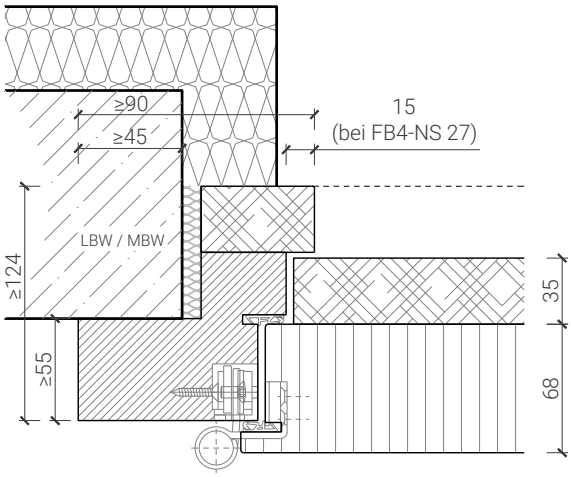

Blockrahmen 94 mm, Türe gefälzt mit Akustikdoppel

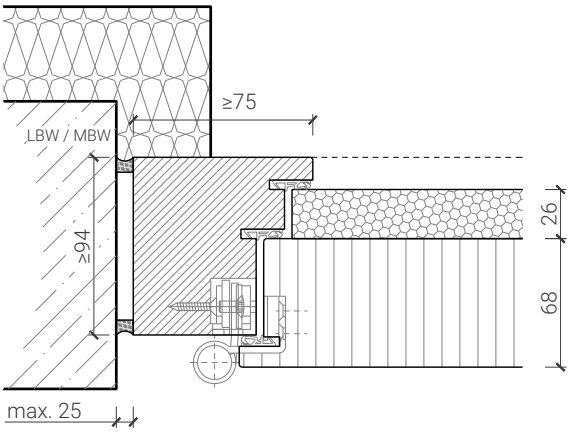

Blockrahmen 124 mm, Türe gefälzt mit RC4 / FB4-NS-Doppel

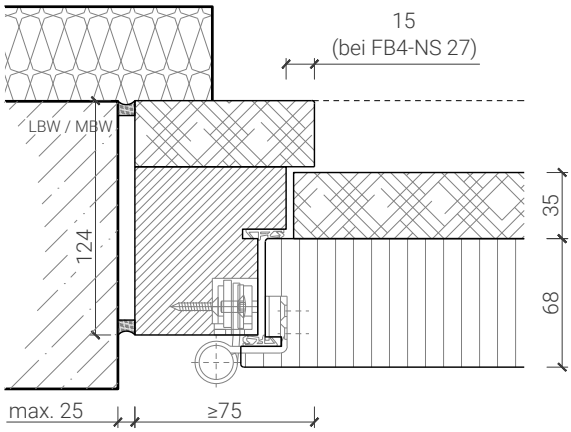

Blockrahmen 94 mm mit Blindstock,
Türe gefälzt mit Akustikdoppel

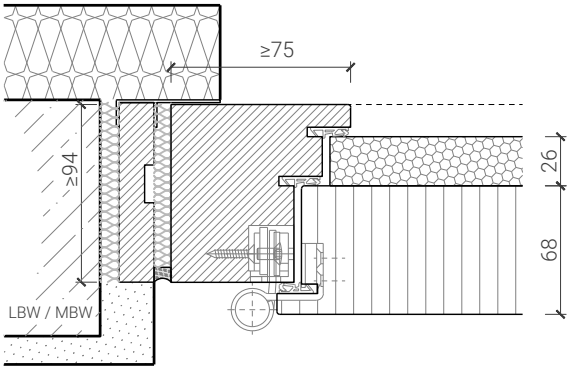

Blockrahmen 124mm mit Blindstock,
Türe gefälzt mit RC4 / FB4-NS-Doppel

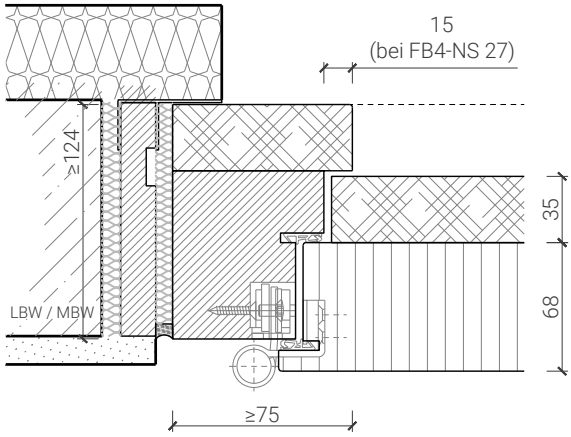

Weitere mögliche Ausführungsvarianten und Multifunktionen auf Anfrage.

1-flg. Aussentüre 94/103 Vollbau mit/ohne Glaseinsatz

Oberteil. Türschliesser. Bodenanschluss

Türe mit Akustikdoppel / Oberteil verglast*
integrierter Türschliesser*

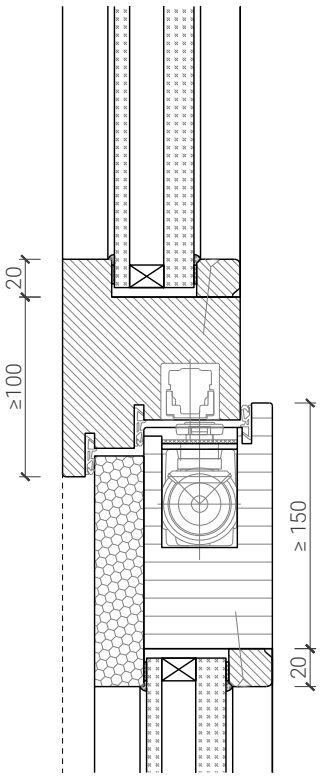

Türe / Oberteil voll mit RC4 / FB4-NS Doppel*
Türschliesser bandseitig*

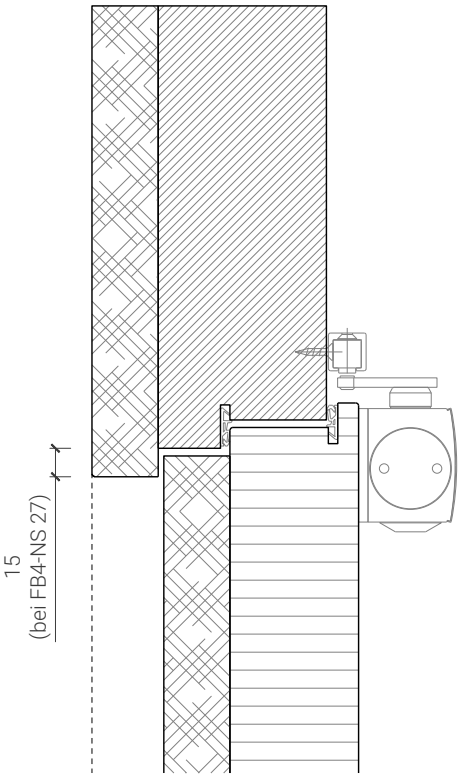

Türe mit RC4 / FB4-NS Doppel
Türschliesser bandseitig*

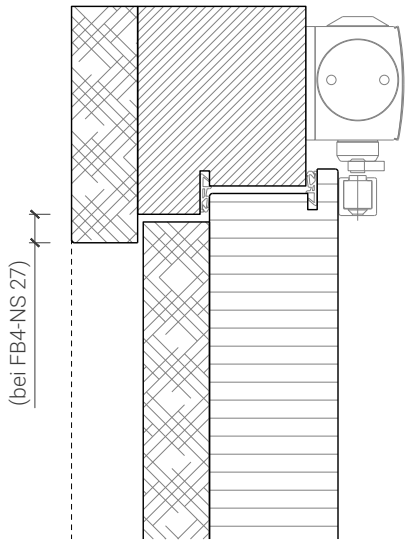

Anschlagwinkel mit
Dichtung 40x30*

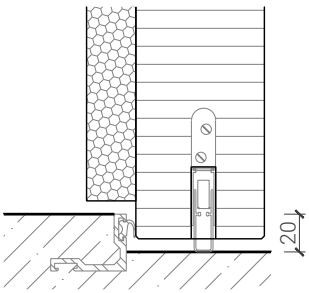

Anschlagschwelle

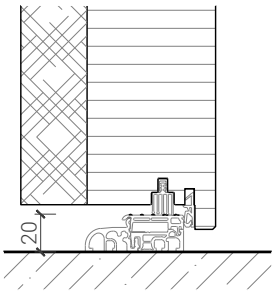

Streiftüre

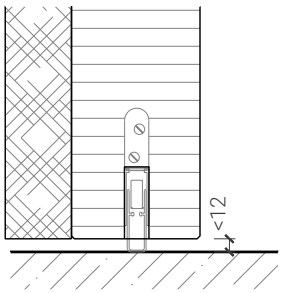

* Ausführungen untereinander kombinierbar
Weitere mögliche Ausführungsvarianten und Multifunktionen auf Anfrage.

1-flg. Aussentüre 94/103 Vollbau mit/ohne Glaseinsatz

Verglasungen

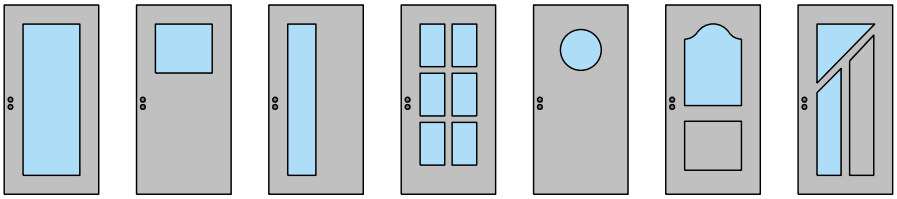

Glas mittig
Akustikdoppel

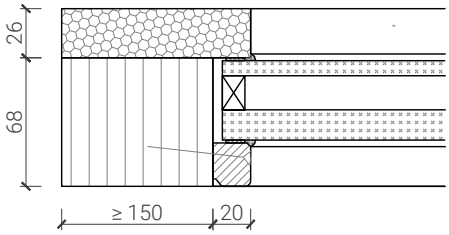

Glas mittig
RC4-Doppel

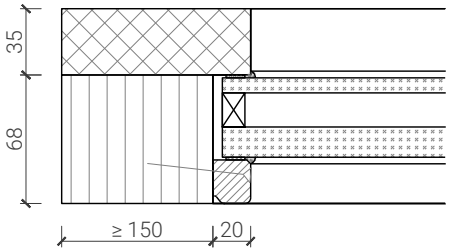

Glas mit Metallwinkel eingebaut
RC4 / FB4-Doppel

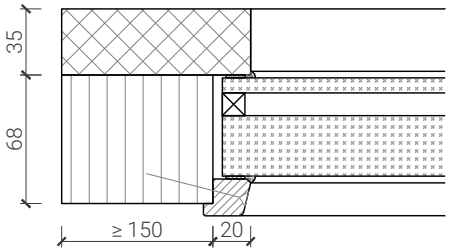

Weitere mögliche Ausführungsvarianten und Multifunktionen auf Anfrage.